RAQUETAS PARA CABLE ADSS
HRA-ADSS-XX-PL

HRA-ADSS-XX-PL

(Imágenes ilustrativas)

\ GENERAL

\ DESCRIPCIÓN

Las raquetas para cable ADSS de la marca **AERIALGRIP®**, disponibles en medidas de 10, 12 y 14 pulgadas, están diseñadas para el almacenamiento ordenado y seguro de cable de fibra óptica en redes aéreas, permitiendo conservar excedentes de cable y reservas técnicas destinadas a reparaciones, mantenimientos, empalmes o futuras ampliaciones de la red.

\ CARACTERÍSTICAS

- **Gran capacidad de reserva:** Capacidad de almacenar hasta 120 metros* de cable ADSS
- **Amplia compatibilidad:** Compatible con cables de hasta 17.8 mm en
- **Materiales resistentes:** Resiste a impactos y a la radiación UV.
- **Ligeros:** Posibilidad de instalarse en cualquier cable ADSS.

Notas:

- Imagen del producto es para fines representativos solamente.
- *Calculado con cable ADSS cubierta sencilla span 100m de WAVEOPTICS de 12 a 72 fibras. El resultado puede variar dependiendo del diámetro del cable instalado.

\ APLICACIÓN

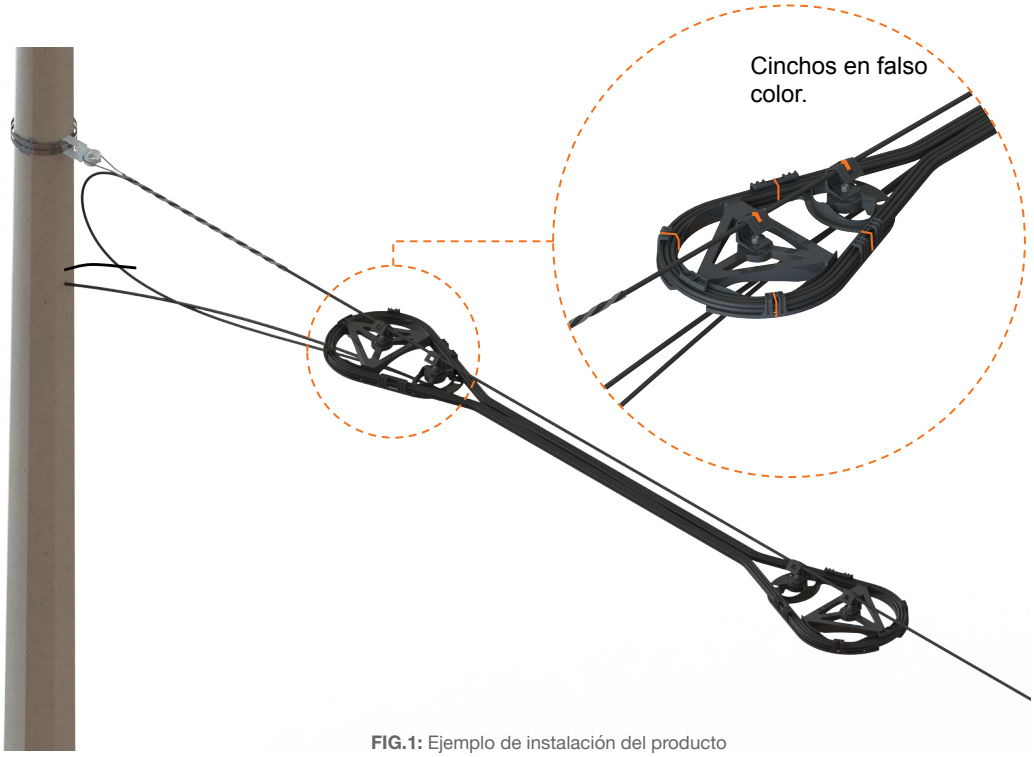

FIG.1: Ejemplo de instalación del producto

\ PRODUCTOS RELACIONADOS

	CÓDIGO	DESCRIPCIÓN	IMAGEN
1	FOSPC-024-F-ADSSJ1-00003-4KM	CARRETE DE 4KM DE CABLE ADSS CUBIERTA SENCILLA	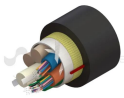
2	DN-XX-XX	MARCADORES DE FIBRA ÓPTICA ENROLLABLES	
3	CT-XXX	CINCHO ATACABLE UV EXTERIOR	
4	AI-6AP	EMPALMADORA DE ALINEACION POR NUCLEO SERIE I	

Notas:

- Imagen de la instalación es para fines representativos solamente.

\ CARATERÍSTICAS TÉCNICAS

\ HRA-ADSS-10-PL

Raqueta plástica de 10"	
Propiedad	**Descripción**
Material	PP + FG
Diámetro exterior	13 in (329.13 mm)
Diámetro interior	10 in (257.57 mm)
Temperatura de operación	-20 a 100 °C
Protecciones	UV UL94HB
Peso	0.50kg (Por pieza) ± 5%

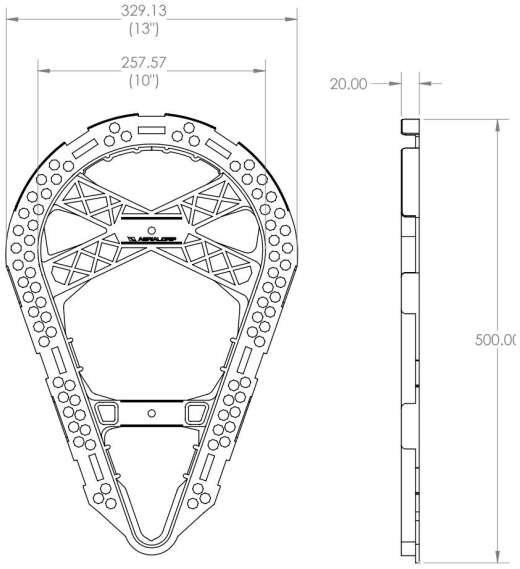

\ INCLUIDO CON EL PRODUCTO

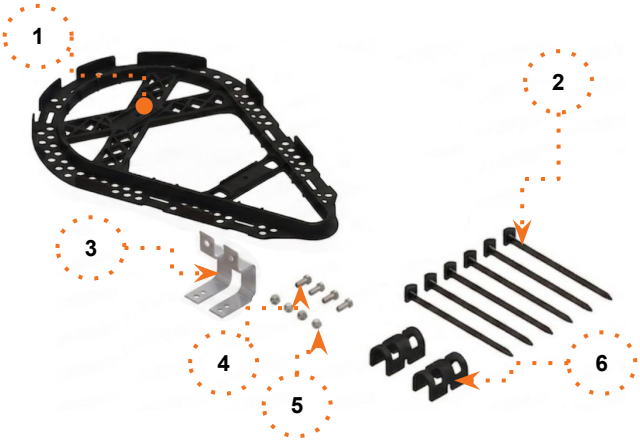

Num	Item	Cantidad
1	Raqueta plástica 10”	1 Pieza
2	Cincho atacable UV 12.7 x 203 mm	7 Piezas
3	Herraje escuadra de aluminio	2 Piezas
4	Tornillo Hex inox T-304 5/16”-18	4 Piezas
5	Tuerca seguridad Hex inox T-304 5/16”-18	4 Piezas
6	Dog house sujetador de cable	2 Piezas

\ CARATERÍSTICAS TÉCNICAS

\ HRA-ADSS-12-PL

Raqueta plástica de 12"	
Propiedad	**Descripción**
Material	PP + FG
Diámetro exterior	15 in (383.18 mm)
Diámetro interior	12 in (304.80 mm)
Temperatura de operación	-20 a 100 °C
Clasificación UL	UV UL94HB
Peso	0.56 kg (Por pieza) ± 5%

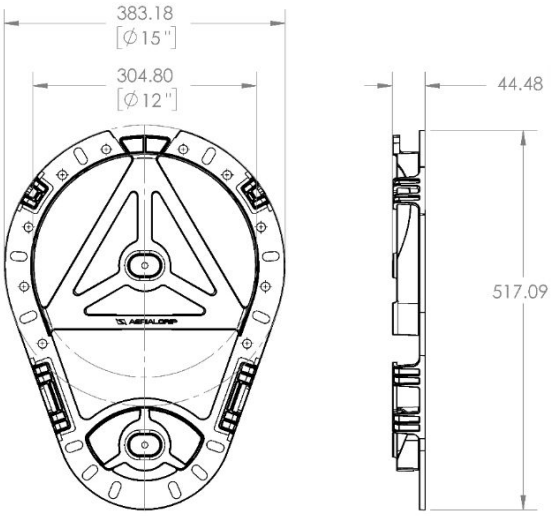

\ INCLUIDO CON EL PRODUCTO

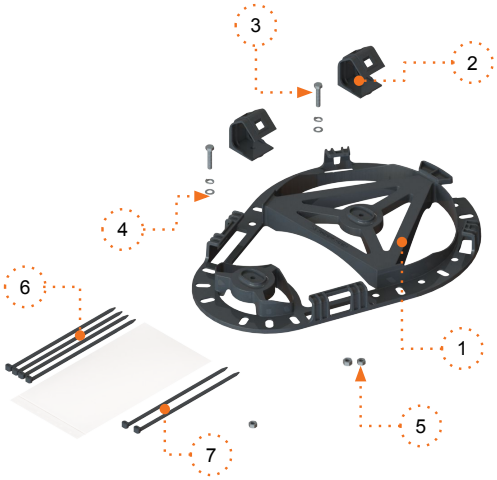

Num	Item	Cantidad
1	Raqueta plástica 12”	1 Pieza
2	Sujetador plástico para montaje en cable	2 Piezas
3	Tornillo hexagonal 5/16” x 1.5“ de largo acero 304	2 Piezas
4	Arandela plana 5/16” acero 304	2 Piezas
5	Tuerca de seguridad 5/16” acero 304	2 Piezas
6	Cincho de Nylon 4.8 X 245 mm	4 Piezas
7	Cincho de Nylon 7.5 X 235 mm	2 Piezas

\ CARATERÍSTICAS TÉCNICAS

\ HRA-ADSS-17-PL

Raqueta plástica de 14"	
Propiedad	**Descripción**
Material	PP + FG
Diámetro exterior	17.4 in (442.00 mm)
Diámetro interior	13.7 in (350.00 mm)
Temperatura de operación	-30 a 60 °C
Clasificación UL	UV
Peso	1.1 kg (Por pieza) ± 5%

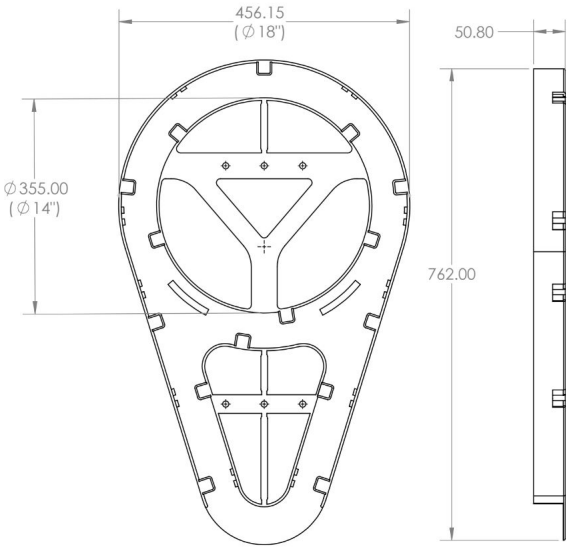

\ INCLUIDO CON EL PRODUCTO

Num	Item	Cantidad
1	Raqueta plástica 14”	1 Pieza
2	Cincho de plástico 8 X 400 mm	2 Piezas

Notas:

- En el código HRA-ADSS-17-PL el número 17 hace referencia al diámetro medio de la raqueta (el centro del canal).

\ EMBALAJE

Cantidad	A	B	C	Peso
Raqueta de 10”				
2 piezas	434 mm	434 mm	70 mm	1.76 kg
Raqueta de 12”				
2 piezas	529 mm	400 mm	95 mm	1.75 kg
Raqueta de 14”				
2 piezas	630 mm	500 mm	115 mm	2.21 kg

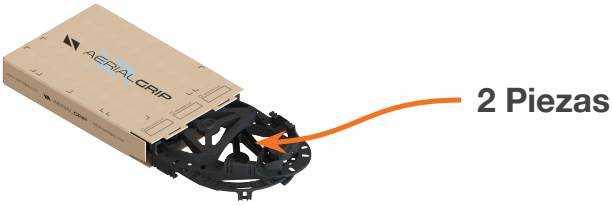

\ ESTIBADO

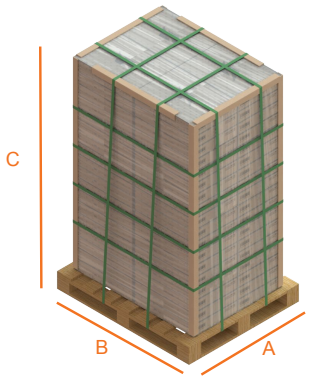

Cantidad	A	B	C	Peso
Raqueta de 10”				
144 piezas	1016 mm	1200 mm	1260 mm	146.7 kg
Raqueta de 12”				
180 piezas	1016 mm	1200 mm	1710 mm	177.5 kg
Raqueta de 14”				
120 piezas	1016 mm	1200 mm	1720 mm	152.6 kg

Notas:

- Las raquetas de venden por Pieza (1 unidad) pero se empacan en pares (2 unidades) por la naturaleza del producto. Cada raqueta incluye su kit de instalación como se muestra en esta FT.
- El empaque en tarima puede variar dependiendo de las cantidades por pedido.
- Para un empaque diferente, por favor contacta con tu ejecutivo de venta.

\ CONFIGURACIÓN

HRA-ADSS-XX-PL

- HRA — Herraje Raqueta
- ADSS — Para almacenamiento de cable ADSS
- XX
  - 10 — Diametro interno de **10”**
  - 12 — Diametro interno de **12”**
  - 17 — Diametro interno de **14”** (17” ext)
- PL — Raqueta Plastica

\ NOTAS DEL USUARIO